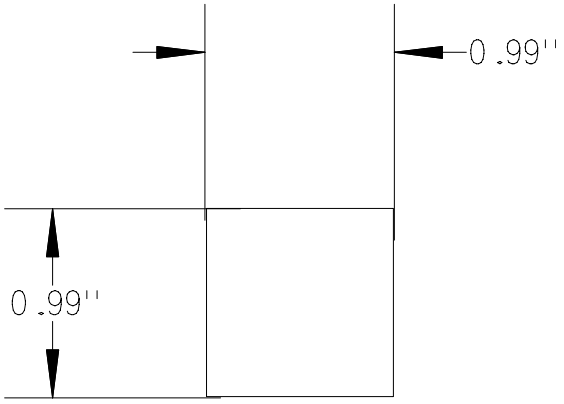

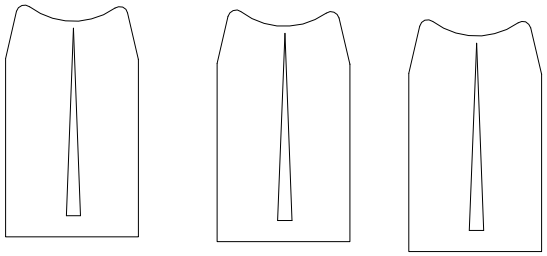

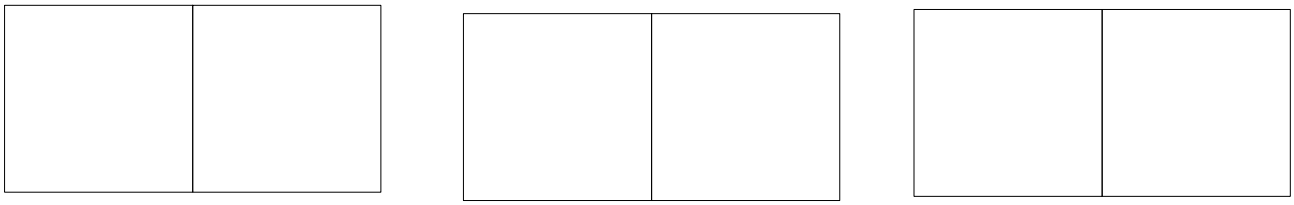

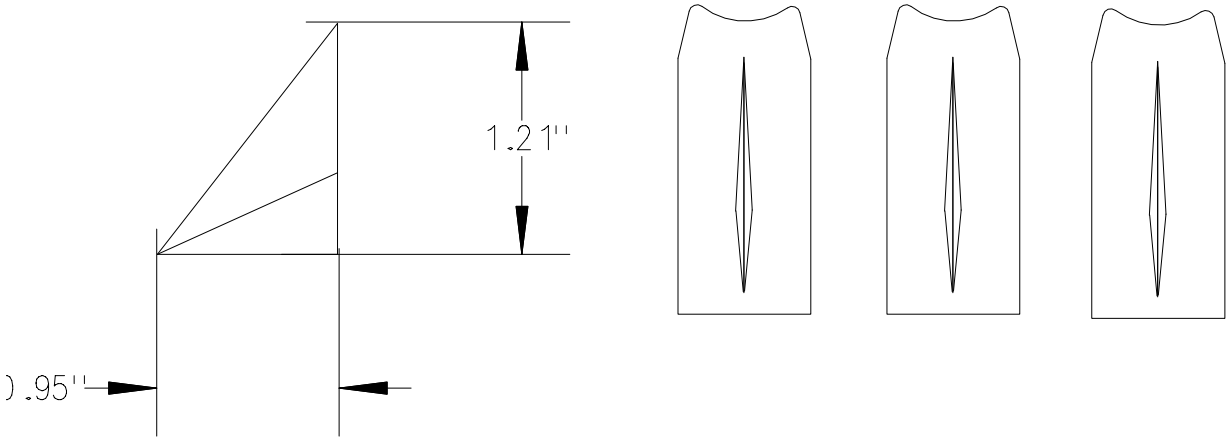

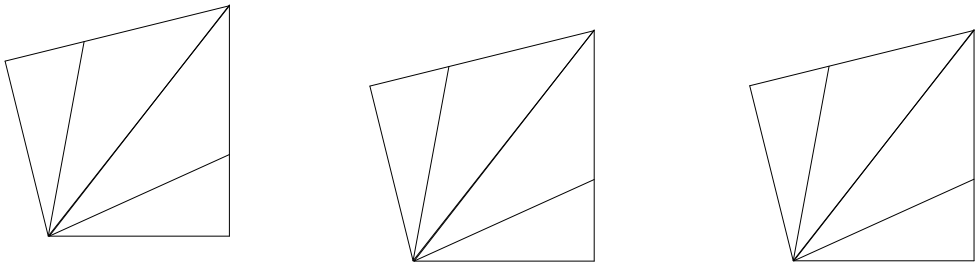

BT-70 Pershing 1a Fins